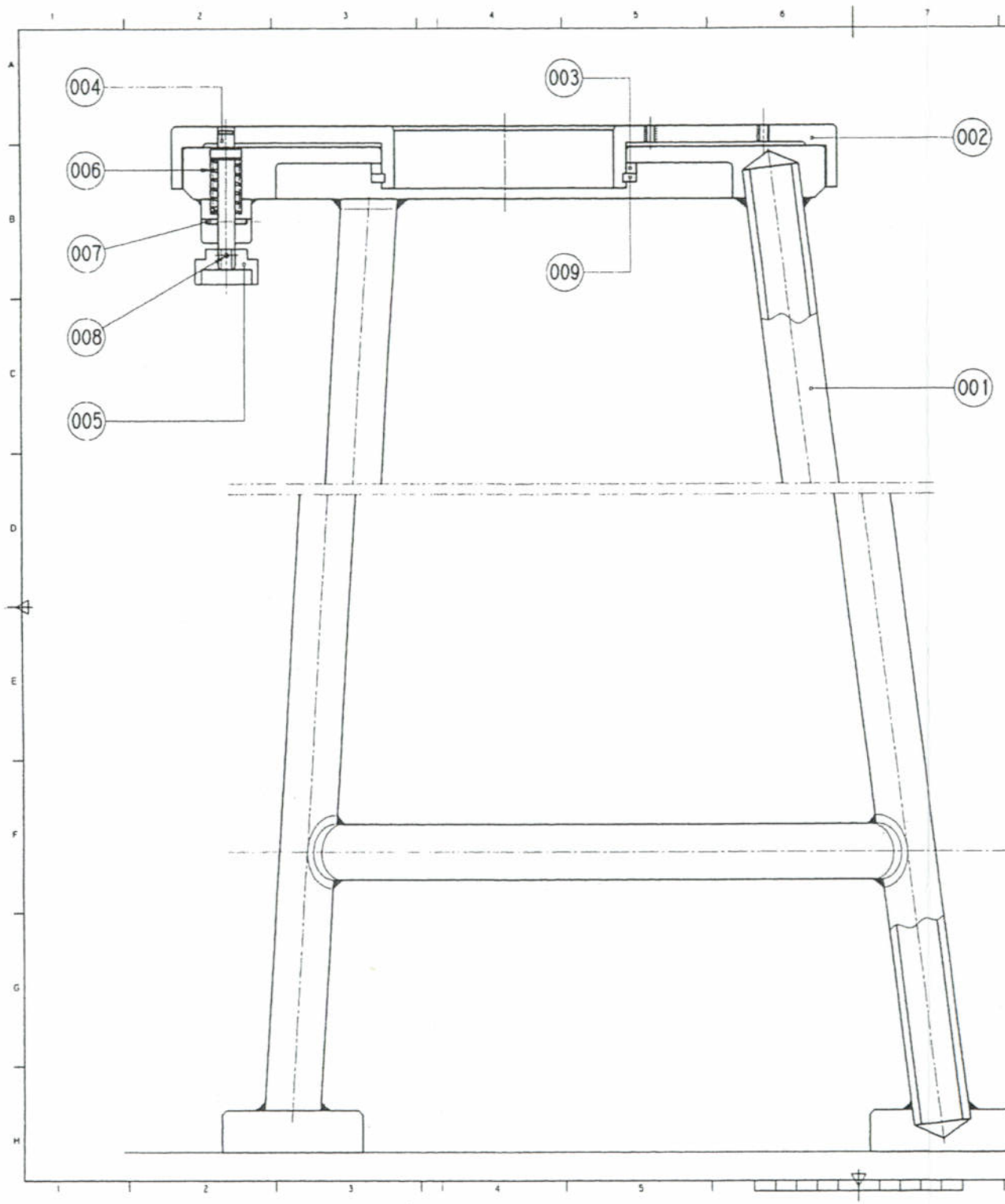

MODIFICATIONS	INDICE
MODIFIE REP 001	A
MODIFIE REP 002-004	B
MODIFIE REP 002	C
PLAN REDESSINE EN DAO	D

THIS COPY IS GOOD FOR 14 DAYS AFTER DATE OF ISSUE

ISSUE DATE: 03/10/03

NOT A CONTROLLED COPY

PL	REP	QUANT	DESIGNATION	MATIERE	OBS
	009	1	CIRCLIPS EXTERIEUR Ø120	TM	9744120200
	008	1	GOUPILLE ELASTIQUE Ø2-20	TM	9758200200
	007	1	GOUPILLE ELASTIQUE Ø2,5-20	TM	9758250200
	006	1	RESSORT Ø10-50	NLM	0449100
	005	1	ECROU MOLETE M8	NLM	0601080
	004	1	DOIGT	25CD4	PENTRATE
	003	1	RONDELLE	UE9P	
	002	1	PLATEAU	25CD4	PENTRATE
	001	1	EMBASE	ENSEMBLE SOUDE	VOIR DETAIL

REP	DESIGNATION	OBSERVATIONS

COTES ET CRITERES REPERES ⊖
A TRANSCRIRE SUR LE " CERTIFICAT DE CONFORMITE "

Plan dessiné D A O à l'aide du logiciel MICROCADDS Revision 5

DESSINE PAR: SETA OUHARAN P LE: 19/08/99 | VERIFIE PAR: ESCOULA B | INTERPRETATION DES DESSINS SELON: INTERPRETATION OF DRAWINGS AS PER: ST 2100

MACHINE/ENGINE: TOUTES MACHINES | DESIGNATION PIECE/DESCRIPTION | N° PIECE/PART NUMBER:

DESIGNATION OUTILLAGE
SOCLE DE TRAVAIL
TOOL NAME

CE DESSIN EST LA PROPRIETE DE LA SOCIETE TURBOMECA, IL NE PEUT ETRE COMMUNIQUE OU REPRODUIT SANS SON AUTORISATION
THIS DRAWING IS THE PROPERTY OF TM AND MAY NOT BE COPIED OR COMMUNICATED WITHOUT EXPRESS AUTHORIZATION

ECHELLE SCALE 1/1

Turbomeca
CODE FABRICANT FR228 / MANUFACTURER CODE

FORMAT SIZE A1 | 881 2 009 000 | PLANCHE SHEET 1/3

D	19/08/99
DATE:	ESCOULA
C	BORDEU
DATE:	27/02/89
B	LAMARQUE
DATE:	19/10/83
A	BORDEU
DATE:	23/01/81
/	BORDEU
DATE:	15/10/73

FILE COPY

THIS COPY IS GOOD FOR 14 DAYS AFTER DATE OF ISSUE

703/10/03

ISSUE DATE:

NOT A CONTROLLED COPY

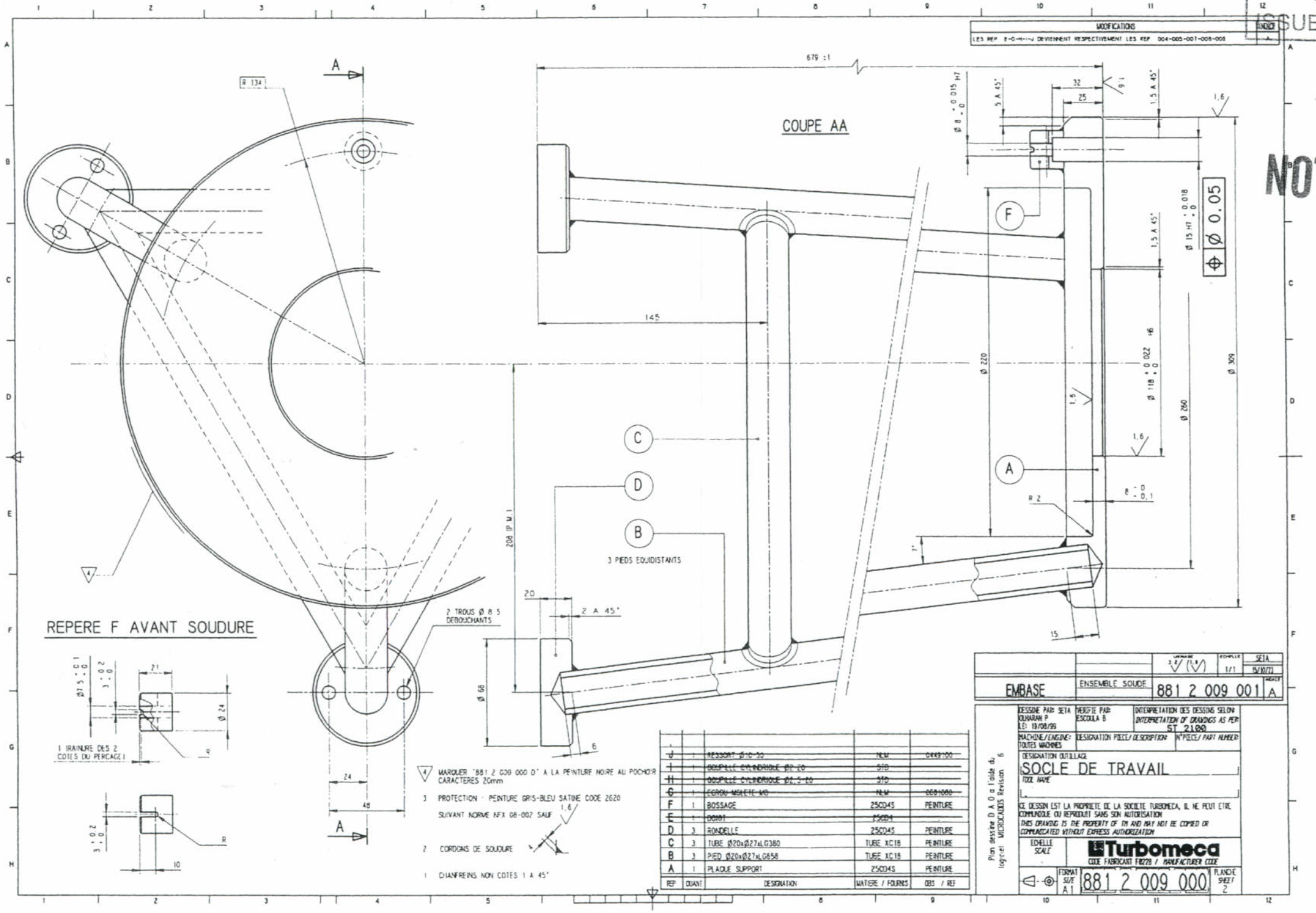

REP	QUANT	DESIGNATION	MATIERE / FOURNIS	OBS / REF
J	1	RESSORT Ø 16-20	NLM	0449-000
I	1	GOUPILLE CYLINDRIQUE Ø2-20	STD	
H	1	GOUPILLE CYLINDRIQUE Ø4.5-20	STD	
G	1	ECROU NORMTE M8	NLM	069-1000
F	1	BOSSAGE	25CD45	PEINTURE
E	1	DO101	25CD4	
D	3	RONDELLE	25CD45	PEINTURE
C	3	TUBE Ø20xØ27xLG380	TUBE XC18	PEINTURE
B	3	PIED Ø20xØ27xLG658	TUBE XC18	PEINTURE
A	1	PLAQUE SUPPORT	25CD45	PEINTURE

CE DESSIN EST LA PROPRIETE DE LA SOCIETE TURBOMECA, IL NE PEUT ETRE COMMUNIQUE OU REPRODUIT SANS SON AUTORISATION
THIS DRAWING IS THE PROPERTY OF TM AND MAY NOT BE COPIED OR COMMUNICATED WITHOUT EXPRESS AUTHORIZATION

FILE COPY

THIS COPY IS GOOD FOR 14 DAYS AFTER DATE OF ISSUE

03/10/03
ISSUE DATE:

NOT A CONTROLLED COPY

MODIFICATIONS	INDICE
CADMIAGE PASSIVE DEVIENT BRUNISSAGE TYPE PENTRATE	B
SUPPRIME LES 2 TROUS Ø5 A CONTRE PERCER AU MONTAGE	C

COUPE AA

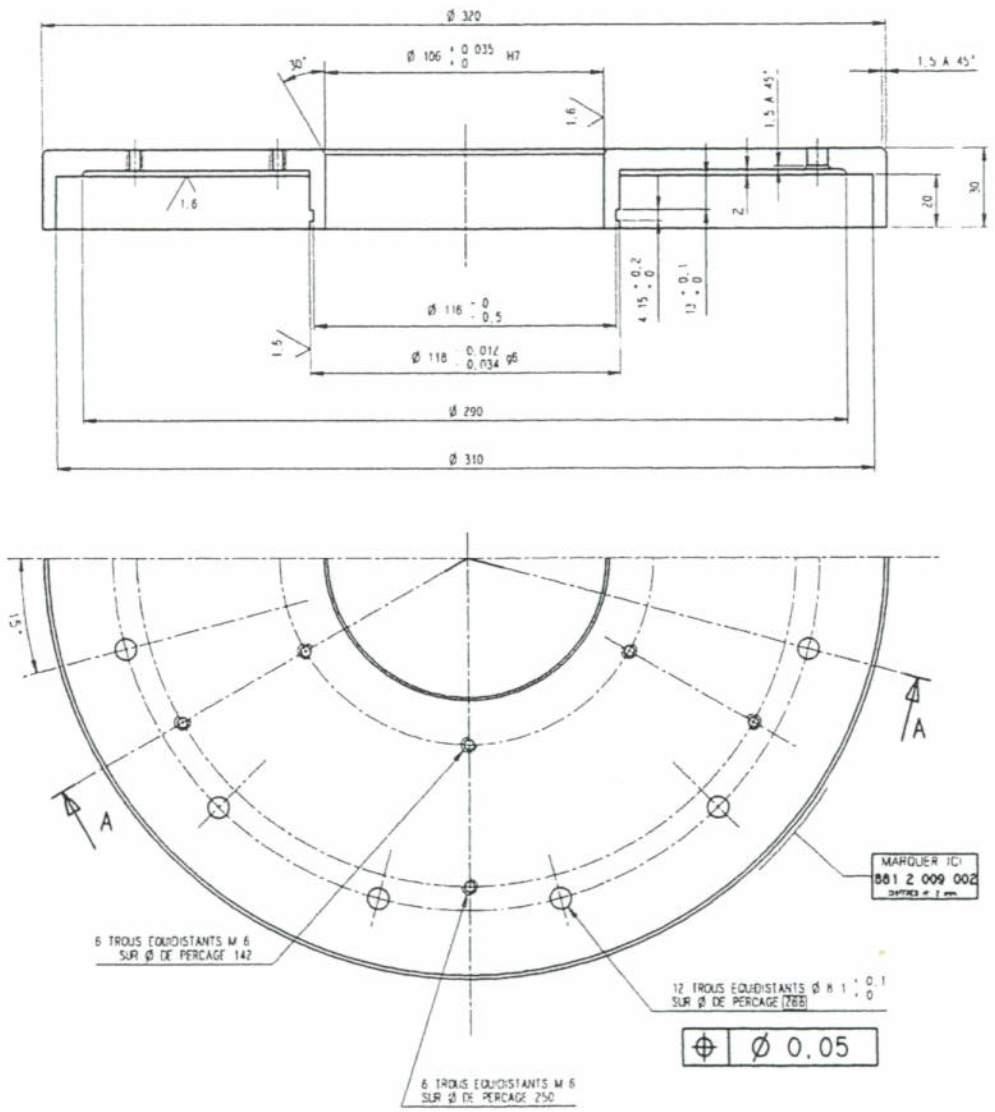

2 PROTECTION : BRUNISSAGE TYPE PENTRATE SAUF

1 CASSER LES ARETES VIVES PAR CH. 1 A 45°

PLATEAU	25CD4 900 - 1050 MPa	881 2 009 002	1/1	C

MODIFICATIONS	INDICE
LE REP. 5 DU REF. 001 DEVIENT REF. 004	A
CADMIAGE PASSIVE DEVIENT BRUNISSAGE TYPE PENTRATE	B

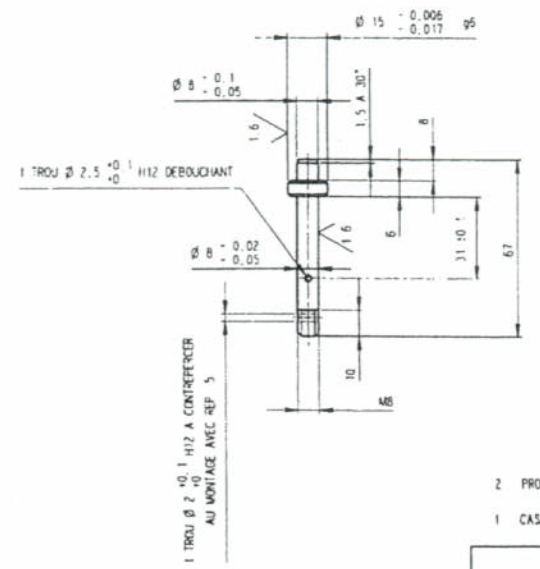

2 PROTECTION : BRUNISSAGE TYPE PENTRATE

1 CASSER LES ARETES VIVES PAR CH. 1 A 45°

DOIGT	25CD4 900 - 1050 MPa	881 2 009 004	1/1	B

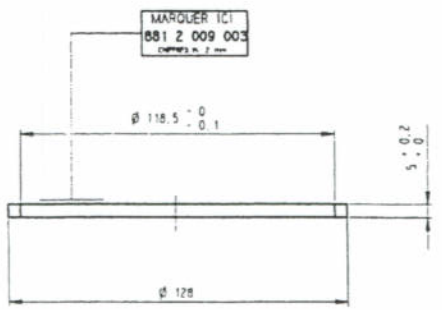

1 CASSER LES ARETES VIVES PAR CH. 0,2 A 0,3 A 45°

RONDELLE	UE9P	881 2 009 003	1/1	.

DESSINE PAR: SETA KUHARAN P LE: 19/09/99	VERIFIE PAR: ESCOLA B	INTERPRETATION DES DESSINS SELON: INTERPRETATION OF DRAWINGS AS PER: ST 2100
MACHINE/ENGINE: TOUTES MACHINES	DESIGNATION PIECE/ DESCRIPTION	N° PIECE/ PART NUMBER
DESIGNATION OUTILLAGE: SOCLE DE TRAVAIL		

CE DESSIN EST LA PROPRIETE DE LA SOCIETE TURBOMECA, IL NE PEUT ETRE COMMUNIQUE OU REPRODUIT SANS SON AUTORISATION
THIS DRAWING IS THE PROPERTY OF TM AND MAY NOT BE COPIED OR COMMUNICATED WITHOUT EXPRESS AUTHORIZATION

Turbomeca — CODE FABRICANT FR278 / MANUFACTURER CODE

ECHELLE SCALE	FORMAT SIZE		PLANCHE SHEET
	A1	881 2 009 000	3

Plan dessiné D.A.O. à l'aide du logiciel MICROCADES Révision 6

FILE COPY